PDS25 系列

技术参数

系列	型号	步距角	相数	电压	电流	电阻	步长	行程	推力	外形图
		°		V	A	Ω	mm	mm	N	Fig
PDS25T24	PDS25T24-01	15	2	12	0.23	53	0.0417	≥10	20 at 200pps	1

外形图
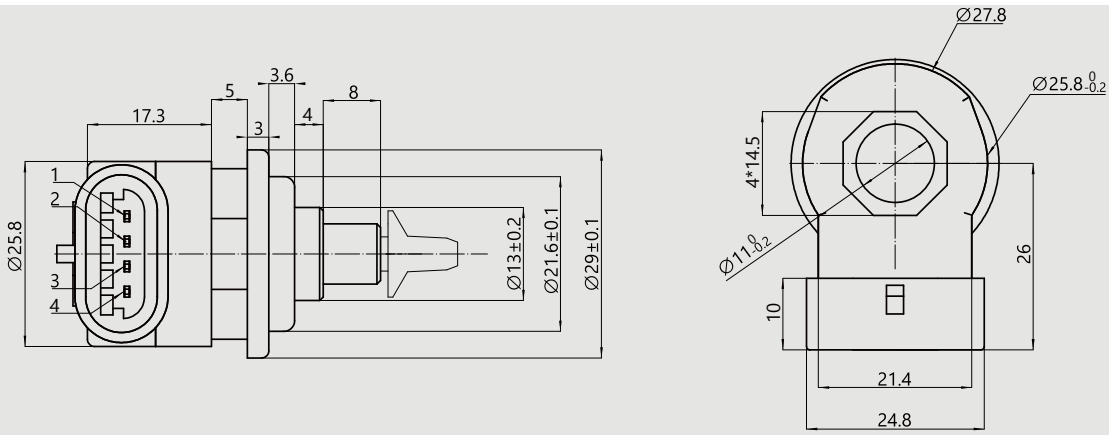
图1