PBLS110HE 系列 □110mm

内转子直流无刷电机

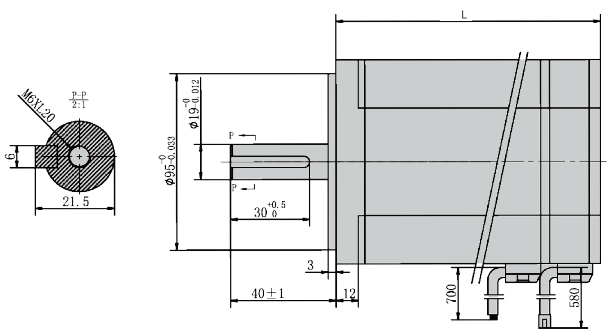

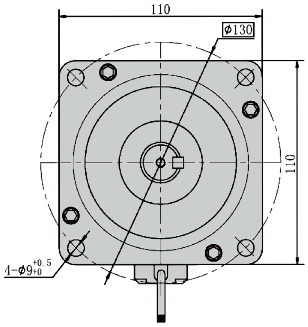

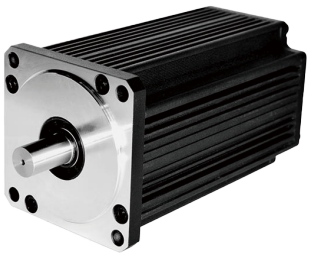

选项

通用规范

绕组类型	星形/三角形
霍尔效应角	电角度120度
径向间隙	0.02mm@450g
轴向间隙	0.08mm@450g
最大径向力	220N，距法兰10mm
最大轴向力	45N
介电强度	600VAC/1S
绝缘电阻	100MΩ,500VDC
环境温度	-20℃~+50℃
绝缘等级	Class B

接线定义

线规	线色	功能
UL1007 AWG26	红色	Vcc
	黄色	Hu
	绿色	Hv
	蓝色	Hw
	黑色	GND
UL1007 AWG18	黄色	U相
	绿色	V相
	蓝色	W相

电机规格

电机型号	单位	PBLS110HE-481230	PBLS110HE-481830	PBLS110HE-482425
相数		3		
极数		8		
额定电压	VDC	48		
额定转速	RPM	3,000		2,500
额定转矩	N.m	4	6	9
额定功率	W	1200	1800	2400
额定电流	A	29.4	44.1	58.8
峰值电流	A	88	132	176
峰值转矩	N.m	12	18	27
转子惯量	kg.cm²	5.4	7.6	10.8
转矩常数	N.m/A	0.14	0.14	0.15
反电势常数	V/krpm	14	14.6	15.7
线间电阻	Ω	0.14	0.14	0.15
线间电感	mH	0.49	0.41	0.39
机身长度	mm	169	199	227
电机重量	kg	6.5	7.5	9.5