PLN6060

微型无刷直流电机
Micro Brushless DC Motor

内转子系列
输出功率: 约10W~100W
重量: 约750g

Typical Application 典型应用
- 电动工具 (Power Tools)
- 家用电器 (Home Application)
- 个人护理 (Personal Care)
- 商业设备 (Business Equipment)
- 医疗器械 (Medical Device)

Motor Terminals 电机端口

序号	信号定义
08	COIL W
07	COIL V
06	COIL U
05	VCC"+"
04	GND"-"
03	H3 (霍尔传感器输出)
02	H2 (霍尔传感器输出)
01	H1 (霍尔传感器输出)

Outline Dimension 外形图

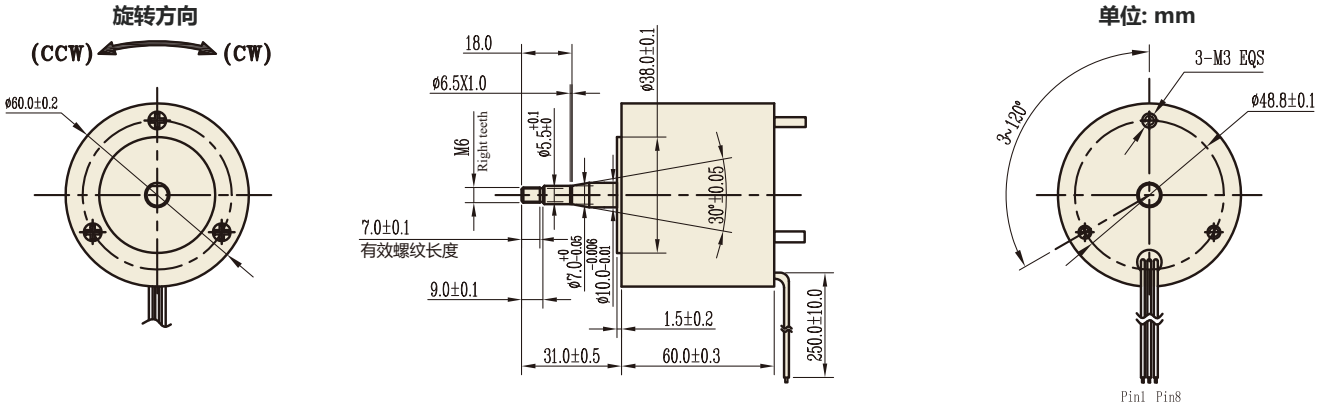

Specifications 特性参数

型号	电压		空载		最高效率点				堵转	
	工作范围	额定	转速	电流	转速	电流	转矩	功率	转矩	电流
			r/min	A	r/min	A	g.cm	W	g.cm	A
PLN6060-1262	6V~12V	12 V	8224	1.90	6230	5.94	672.8	43.06	2774.8	18.55
PLN6060-1897	8V~16V	18 V	12334	1.90	9778	7.28	864.1	86.80	4170.3	27.85
PLN6060-2412	8V~26V	24 V	14950	1.83	12092	7.79	978.8	121.59	5119.9	32.97

Performance Curves 性能曲线

PLN6060-1262 12V

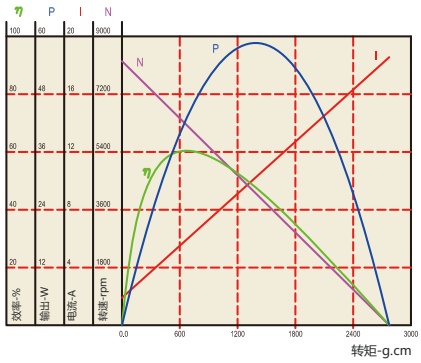
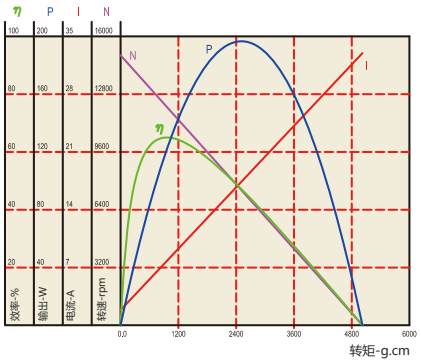
PLN6060-2412 24V