PLE2413

微型无刷直流电机
Micro Brushless DC Motor

外转子系列
输出功率: 约5W~30W
重量: 约35g

Typical Application 典型应用
- 吸尘器 (Vancuum Cleaner)
- 家用电器 (Home Application)
- 个人护理 (Personal Care)
- 商业设备 (Business Equipment)
- 医疗器械 (Medical Device)

Motor Terminals 电机端口

序号	信号定义
01	ST/SP
02	FG
03	PWM(TYP 20KHz)
04	GND" " -
05	Vcc" " +

Outline Dimension 外形图

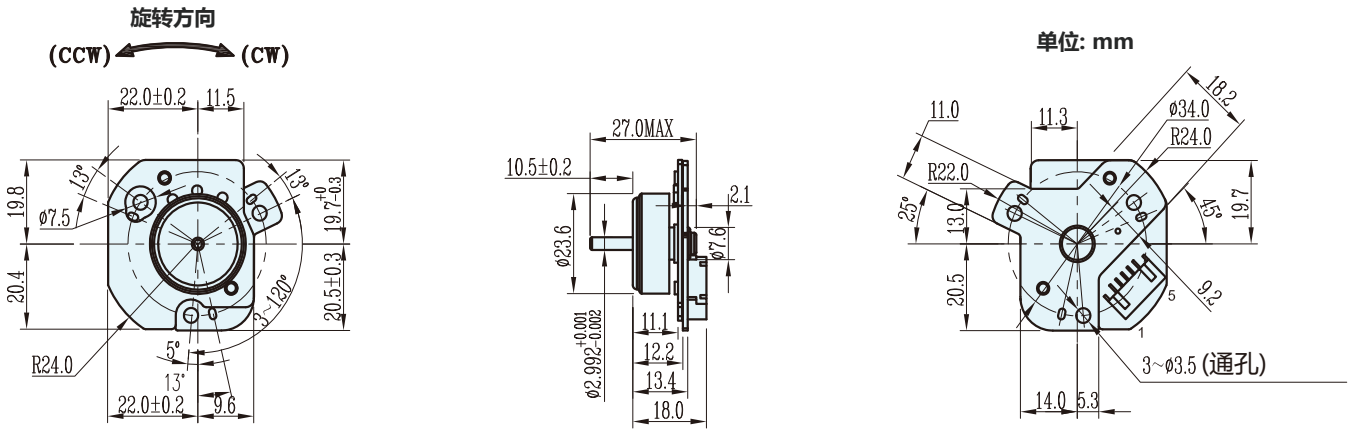

Specifications 特性参数

型号	电压		空载		最高效率点				堵转	
	工作范围	额定	转速	电流	转速	电流	转矩	功率	转矩	电流
			r/min	A	r/min	A	g.cm	W	g.cm	A
PLE2413-1215	8V~16V	12 V	18220	0.23	15111	1.32	75.9	12.75	350.5	3.5
PLE2413-1415	8V~26V	14.4 V	20457	0.41	15497	1.41	87.6	13.95	361.2	3.5
PLE2413-2414	8V~26V	24 V	18747	0.26	14350	0.768	81.2	11.8	326.5	3.3

Performance Curves 性能曲线

PLE2413-1215 12V

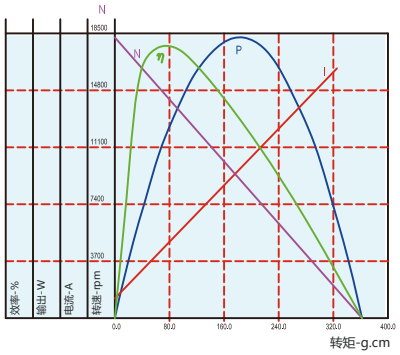
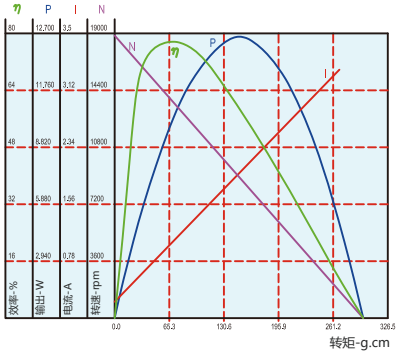
PLE2413-2414 24V