PHM110T 系列

主要特征

- 内置1,000CPR 编码器
- 高扭矩，高转速
- 稳定性高，运动平稳

技术参数

型号	额定电流	相电阻	相电感	保持转矩	转子惯量	长度 L	重量	适配驱动器
	A/Ø	Ω/Ø	mH/Ø	N.m	g.cm²	mm	kg	
PHM110T139-340-210ECD	4.2	1.2	13	12.0	9,300	139	6.5	PHS3622PH
PHM110T221-340-210ECD	4.2	1.9	18	20.0	12,500	221	10.5	

外形尺寸

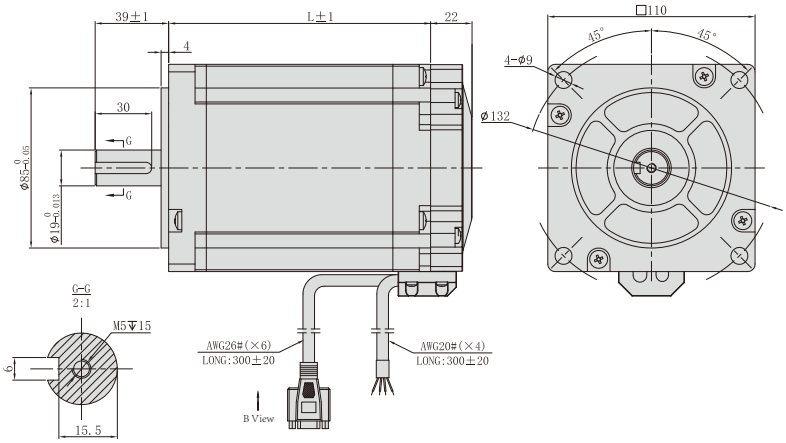

编码器引线		
PIN	线色	定义
1	蓝色	EA+
2	蓝白	EA-
3	橙色	EB+
4	橙白	EB-
7	红色	+5V
8	黑色	GND

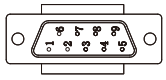

B向
DB9(母头)

转矩-速度曲线图

PHM110T139-340-210ECD

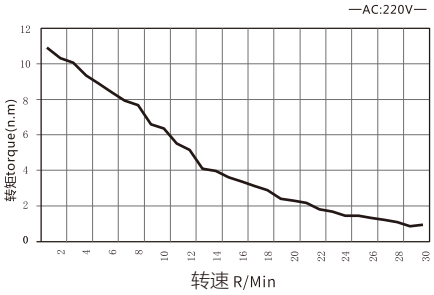
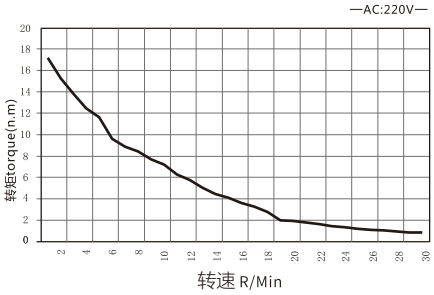
PHM110T221-340-210ECD