PHBR35S 系列

主要特征

- 小尺寸
- 高精度
- 低惯性

步距角	1.8°
步距角精度	±5% (full step, no load)
电阻精度	±10%
电感精度	±20%
温升	80 °C Max.(rated current, 2 phase on)
环境温度	-20 °C ~ +50 °C
绝缘电阻	100 MΩ Min., 500VDC
绝缘强度	500 VAC for one minute
径向间隙	0.02 Max. (450 g-load)
轴向间隙	0.08 Max. (450 g-load)

技术参数

- 双极性

系列&机身长度	型号	保持转矩		额定电流	相电阻	相电感	定位转矩		转子惯量	
		N.cm	oz-in	A	ohm	mH	N.cm	oz-in	$g.cm^2$	$oz\text{-}in^2$
PHBR35S34 34mm	PHBR35S34-402	18	25.2	0.8	6.5	9.8	1.0	1.4	13	0.072
PHBR35S42 42mm	PHBR35S42-402	22	30.8	0.8	10.5	13	1.5	2.1	22	0.121
PHBR35S52 52mm	PHBR35S52-418	30	42	1.8	2.5	5.0	2.0	2.8	26	0.143

外形尺寸

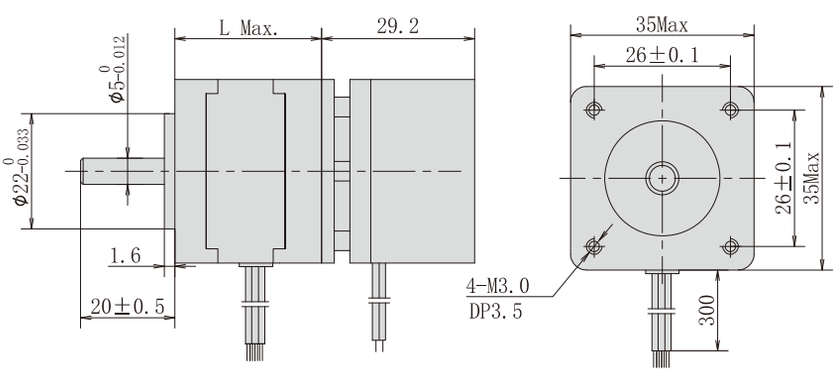

系列	长度	重量
	mm (in.)	g (lb.)
PHBR35S34	34 (1.34)	160 (0.35)
PHBR35S42	42 (1.65)	200 (0.44)
PHBR35S52	52 (2.05)	230 (0.51)