PASA260

通用系列

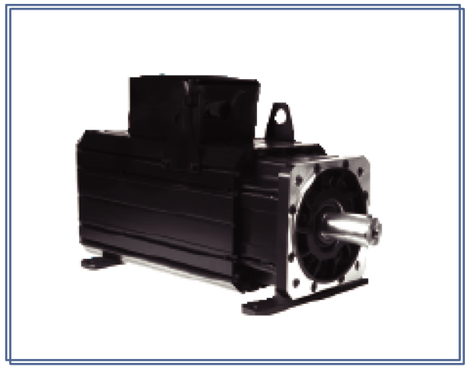

型号		PASA260-EA7020H	PASA260-EB3020H	PASA260-EB8520H	PASA260-EC4020H
额定功率	KW	35.6	48.2	59.7	71.2
额定电压	VAC	380	380	380	380
额定电流	A	62.2	84.1	107.2	124.4
额定转矩	N.m	170	230	285	340
额定转速	r/min	2000	2000	2000	2000
峰值电流	A	105	130	195	206
峰值转矩	N.m	280	350	470	540
峰值转速	r/min	2500	2500	2500	2500
反动电势	V/1000r/min	173	174	167	166
转矩系数	N.m/A	2.7	2.7	2.6	2.7
线电阻	Ω	102	67	47	41
d轴电感	mH	2.72	2.17	1.58	1.36
q轴电感	mH	3.63	2.89	2.11	1.82
电气时间常数	ms	27	35	33	33
转子惯量	$kg.m^2x10^{-4}$	296	368	434	500
重量	kg	122	141.3	158.4	175.4
极对数		4对极			
绝缘等级		Class F			
防护等级		IP65（IP67可选）			
使用环境		环境温度:-20°C~50°C环境湿度:相对湿度<90%(不结霜条件)			
编码器分辨率		2500CPR (绝对值编码器可选)			
动力线针脚定义	信号	PE	U	V	W
	针脚编号	1	2	3	4
反馈线针脚定义(绝对值型)	信号	PE 5V 0V SD+ SD- VB+ VB-			
	针脚编号	1 2 3 4 5 6 7			
反馈线针脚定义(增量型)	信号	Shield 5V 0V B+ Z- U+ Z+ U- A+ V+ W+ V- A- B- W-			
	针脚编号	1 2 3 4 5 6 7 8 9 10 11 12 13 14 15			

转矩-速度曲线

PASA260-EA7020H

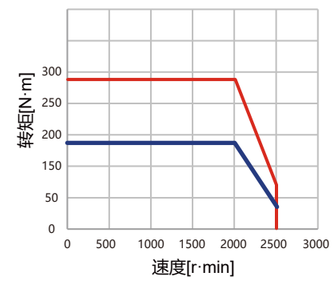

PASA260-EB3020H

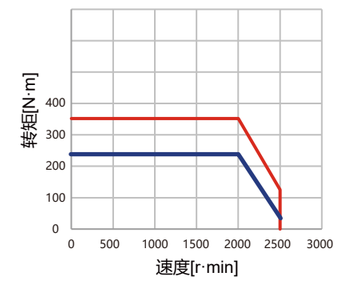

PASA260-EB8520H

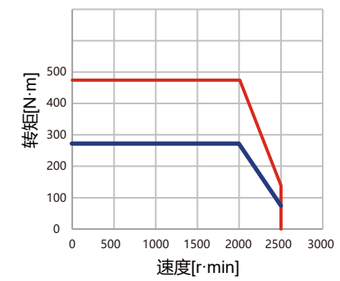

PASA260-EC4020H

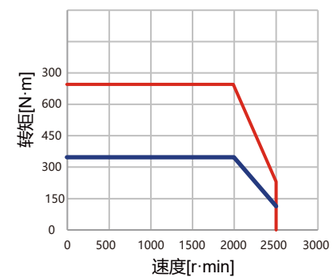
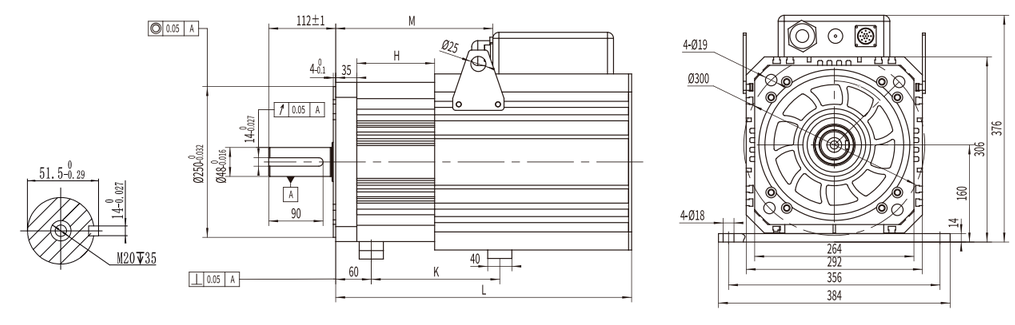
外形图	35.6KW	48.5KW	59.7KW	71.2KW
L (mm)	525	577	629	680
K (mm)	360	370	476	476
H (mm)	88	128	128	128
M (mm)	92	143	195	246